NO.	DRAWING NO.	PARTS NAME	QTY.	MATERIAL	SIZE	WEIGHT	FINISH	NOTE
	C19051301			PVC	140φ	kg		

DRAWING NO. C19051301

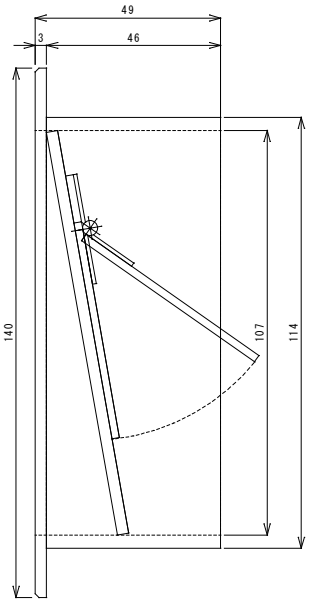

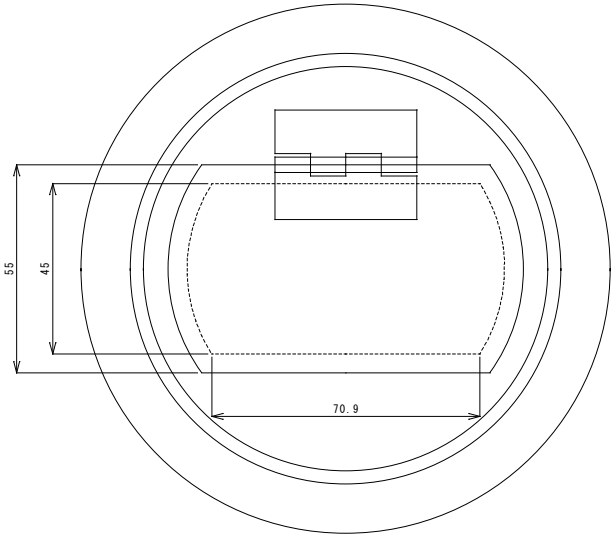

ダンパー前面封止板

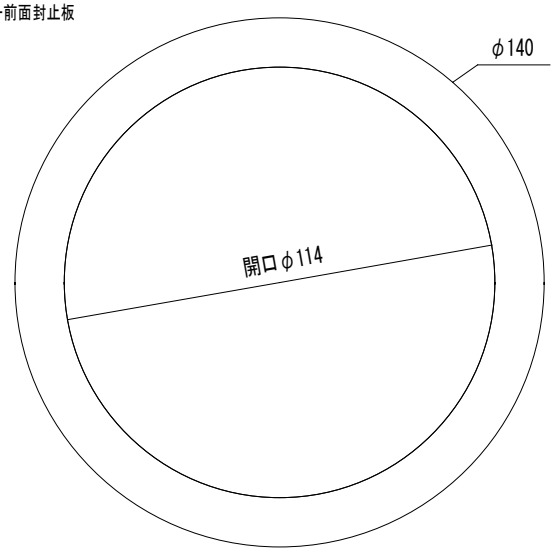

取り付け図

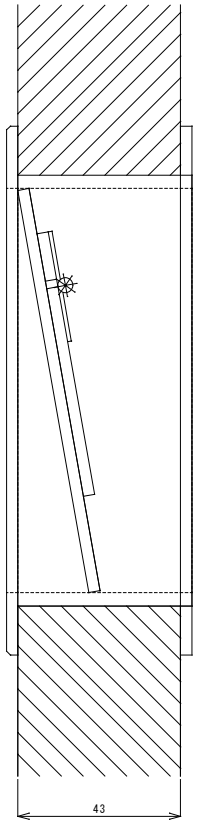

REV.	DATE	NOTE / ECN NO.	ENGINEER	APPROVED
1	2019/05/13	新規図面（初版）	山本	

APPROVED	CHECKED	DESIGNER	DRAWER	SCALE	TOLERANCE	FINISH	TITLE
			山本				ちょいだしダンパー

シーズシー株式会社

CODE NO.	DATE	MODEL / UNIT	SHEET
		CSPD-01	1/1

DRAWING NO.	REVISION
C19051301	